5229900q Heckteil, komplett

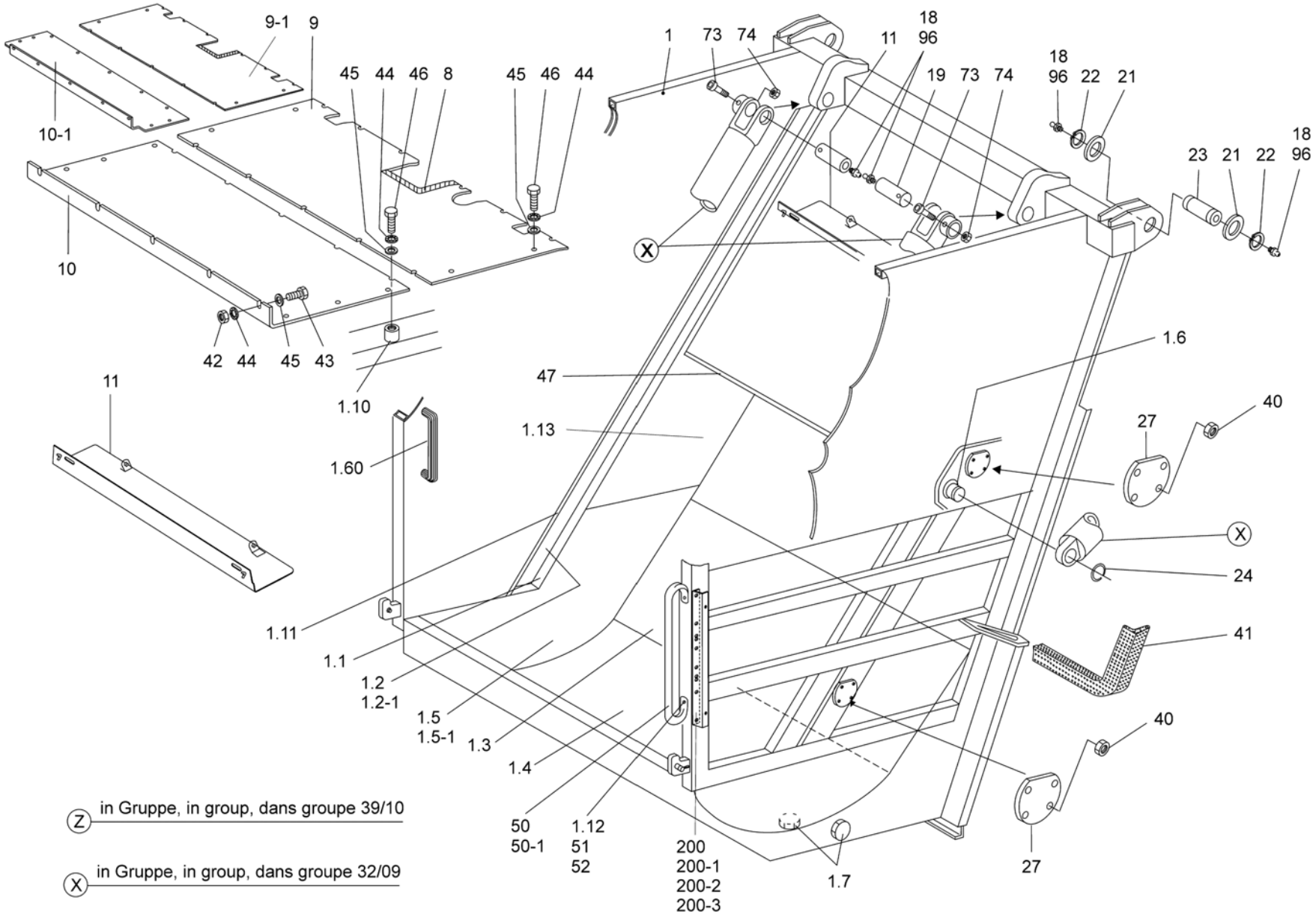

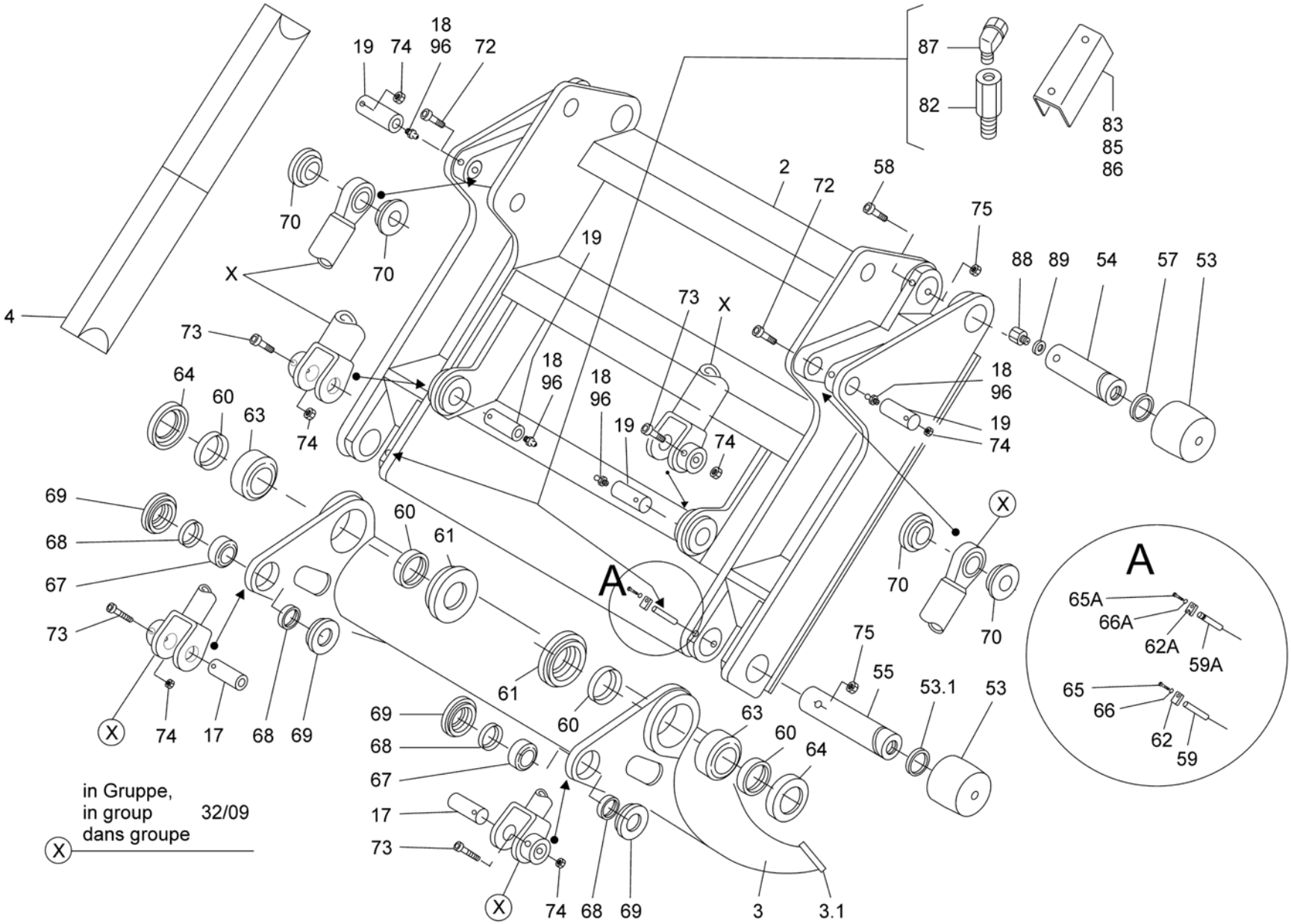

http://parts.faun.com/IPP/jsp/main.jsp?select=allImagesAndPartlist&do...

Lfd. Nummer	PW-Nummer	Vergleichsnummer	Bezeichnung	Menge
1.1	01022117	5202704	Band 10x60x2255mm	2
1.2	01022123	5207132	Band 5x70x1180mm	2
1.2-1	01022119	5202706	Band 5x70x783,5mm	2
1.3	01022196	5600025	Wannenblech 4mm Hardox	1
	01022143	5600025	Wannenblech 6mm Hardox	1
	01022197	5600025	Wannenblech 8mm Hardox	1
1.4	01027028	5600024	Wannenblech 4mm Hardox	1
	01022143	5600024	Wannenblech 6mm Hardox	1
	01027030	5600024	Wannenblech 8mm Hardox	1
1.5	01022063	5222163	Seitenblech 4mm Hardox	2
1.5-1	01022063	5229531	Seitenblech 4mm Hardox	2
1.6	01027122	5202701	Bolzen	2
1.11	01022116	5205613	Leiste 15x60x2255	2
1.13	01027111	5222790	Seitenblech 4mm Hardox	2
2	01022114	5202560	Trägerplatte	1
	01027037	5202560	Trägerplatte (Tauschteil)	1
3	01022115	5202594	Pressplatte	1
	01027071	5202594	Pressplatte (Tauschteil)	1
4	01990004	OD7547	Träger	4
17	01027236	FM9970	Bolzen 50x123mm M10x1	2
19	01022174	FM0098	Bolzen 5x123mm M8x1,25	6
21	01022178	1500030	Scheibe	4
22	01022031	1578020	Sicherungsring außen	4
23	01027041	5205839	Bolzen 50x160mm	2
24	01022243	5240757	Sprengring SW 40x1,5	2
27	01027390	5222314	Deckel	4
40	01022154	0022205	Sicherungsmutter	8
41	01022053	5190081	Dichtungsprofil	1
42	93000179	1251004	Sechskantmutter	5
43	90000256	7121002	Sechskantschraube	5
44	01077015	0049108	Sicherungsscheibe	24
45	01077438	1540026	Scheibe	24
46	01077435	7121030	Sechskantschraube	24
47	01022150	5207119	Flachstück	1
50	01097105	5224980	Handgriff	4
50-1	01022113	5202836	Handgriff	2
51	08017020	7121016	Sechskantschraube	4
52	61800015	0049110	Sicherungsscheibe	4
53	70012024	PS0052	Rolle	4
53.1	01027380	QD7534	Dichtung	1
54	01022076	FM0409	Bolzen	2
55	01022077	FM0457	Bolzen	2
58	01022051	5240273	Zylinderschraube	2
59	01073046	5225501	Bolzen	2
60	01022033	5240275	Dichtung	4
61	01022027	5202647	Druckring	2
62	01027433	5223082	Platte	2
63	01027108	5243439	Radial-Gelenklager	2
64	01022026	5202648	Druckring	2
65	01077074	6220011	Zylinderschraube	2
66	01027141	0049109	Sicherungsscheibe	2
66A	07990041	0049111	Sicherungsscheibe	2
67	01027137	5069225	Gelenklager	2
68	01022047	5240276	Dichtung	4
69	01022025	5202649	Druckring	4