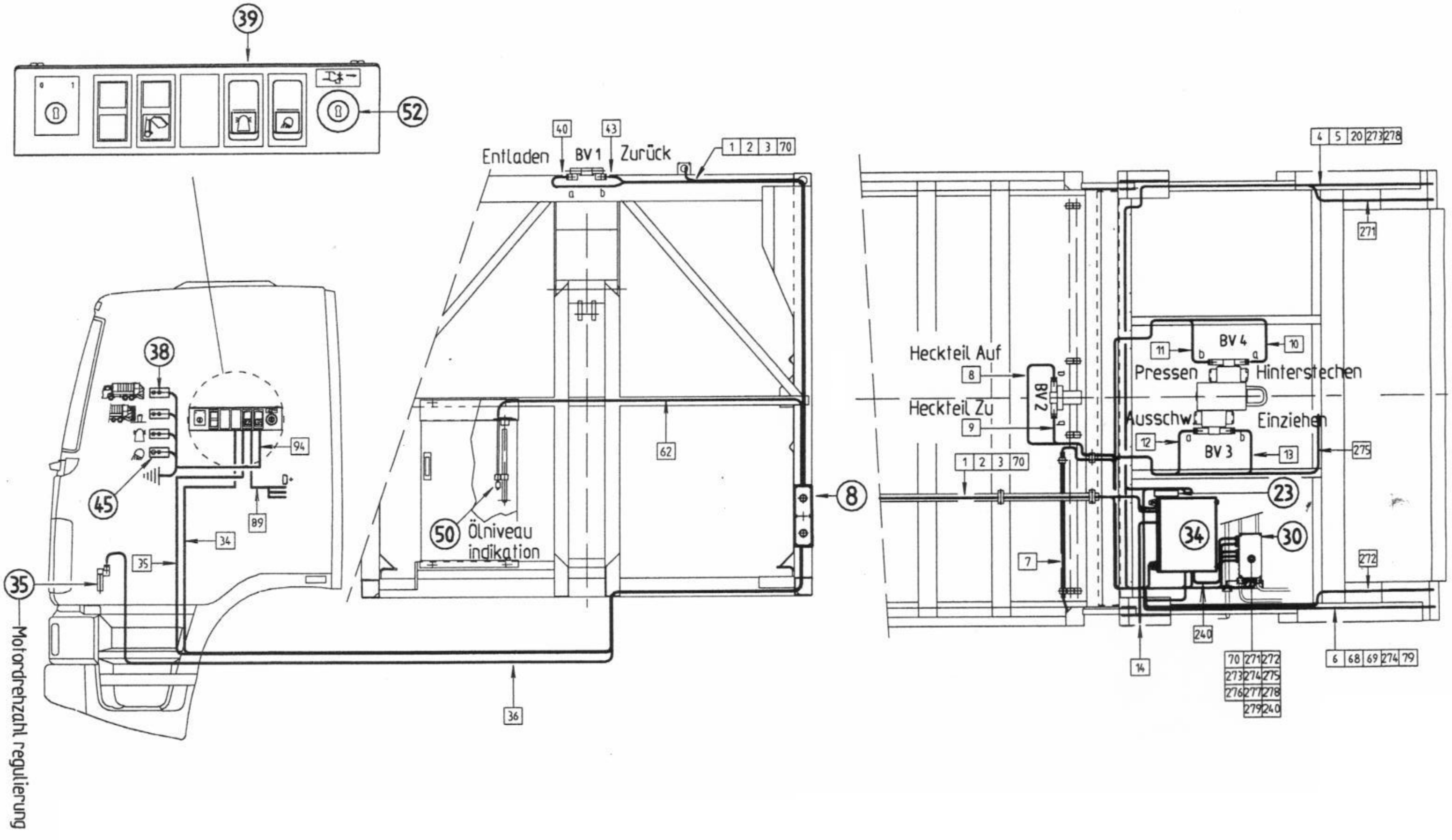
39
52
38
45
94
89
34
35
Motordrehzahl regulierung
Entladen
40
43
BV 1
Zurück
1 2 3 70
62
50
Ölniveau indikation
36
8
4 5 20 273 278
271
Heckteil Auf
Heckteil Zu
BV 2
BV 4
11
10
Pressen
Hinterstechen
Ausschw
Einziehen
12
BV 3
13
275
23
30
7
272
240
14
70 271 272 273 274 275 276 277 278 279 240
6 68 69 274 79

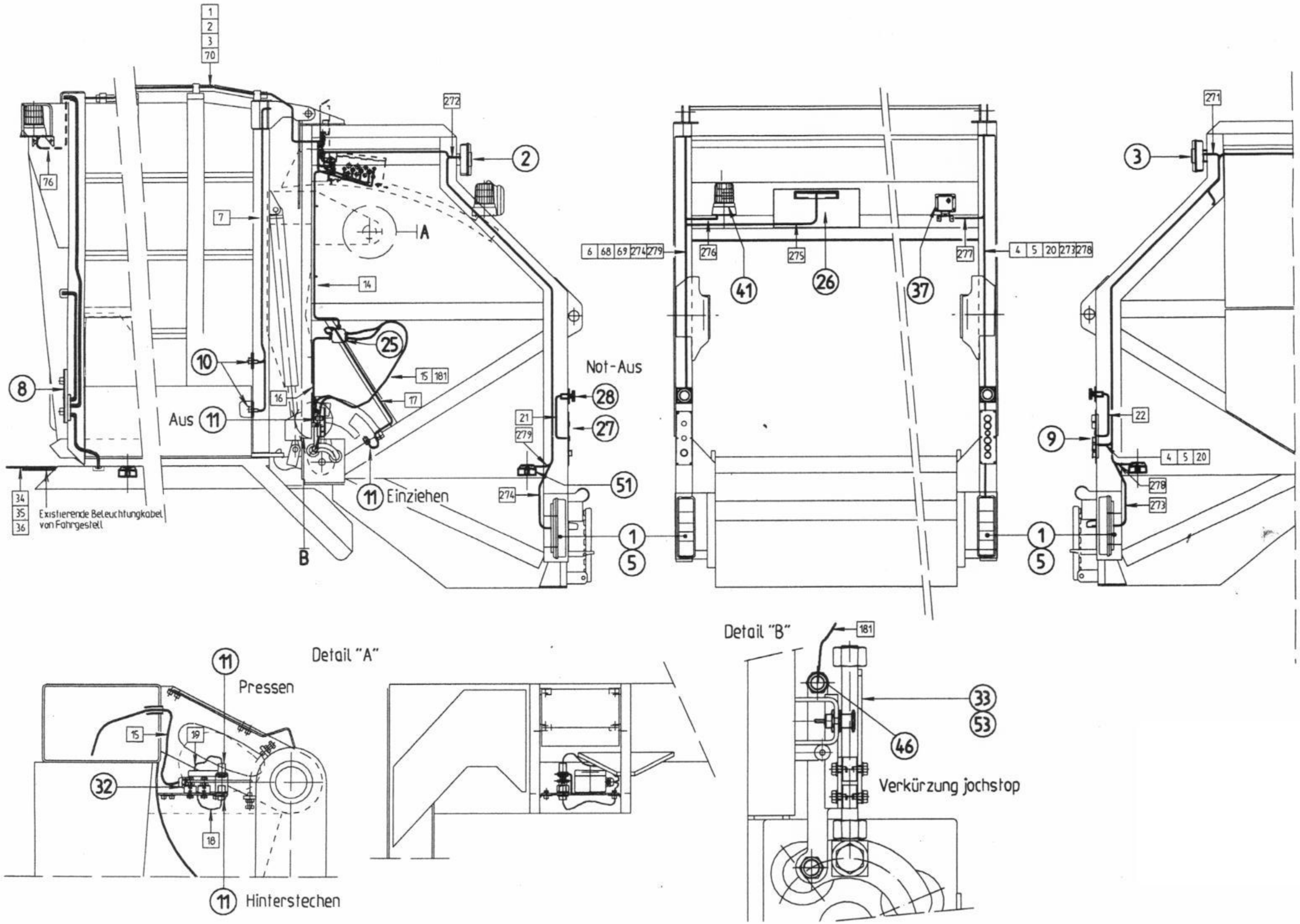
Not-Aus
Aus
Einziehen
Existierende Beleuchtungkabel von Fahrgestell
Detail "A"
Pressen
Hinterstechen
Detail "B"
Verkürzung jochstop

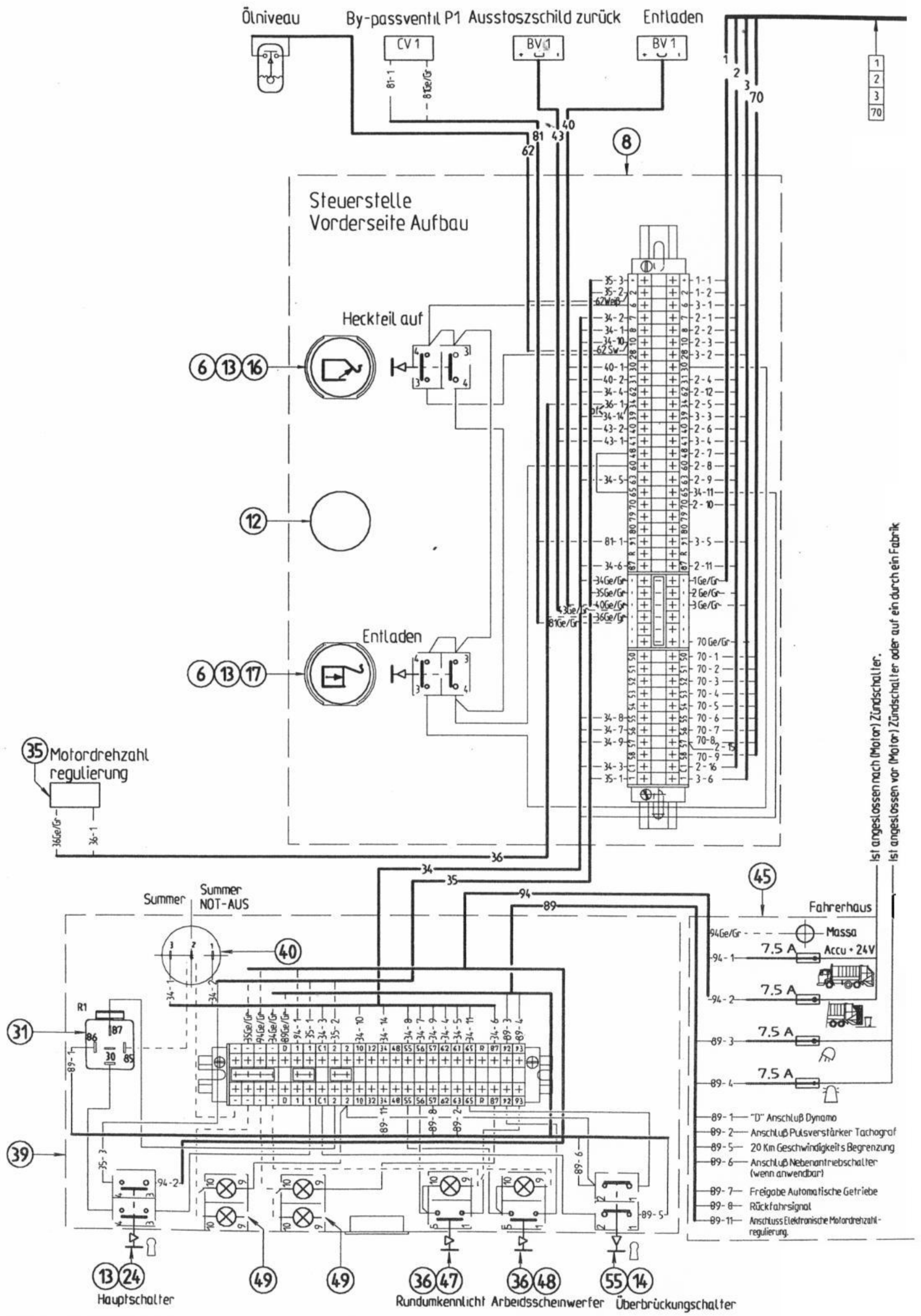
Ölniveau
By-passventil P1
Ausstoszschild zurück
Entladen
CV 1
BV 1
BV 1
Steuerstelle
Vorderseite Aufbau
Heckteil auf
Entladen
Motordrehzahl
regulierung
Summer
Summer
NOT-AUS
R1
Fahrerhaus
Massa
Accu • 24V
7.5 A
"D" Anschluß Dynamo
Anschluß Pulsverstärker Tachograf
20 Km Geschwindigkeits Begrenzung
Anschluß Nebenantriebschalter
(wenn anwendbar)
Freigabe Automatische Getriebe
Rückfahrsignal
Anschluss Elektronische Motordrehzahl-
regulierung.
Ist angeslossen nach (Motor) Zündschalter.
Ist angeslossen vor (Motor) Zündschalter oder auf ein durch ein Fabrik
Hauptschalter
Rundumkennlicht
Arbeidsscheinwerfer
Überbrückungschalter

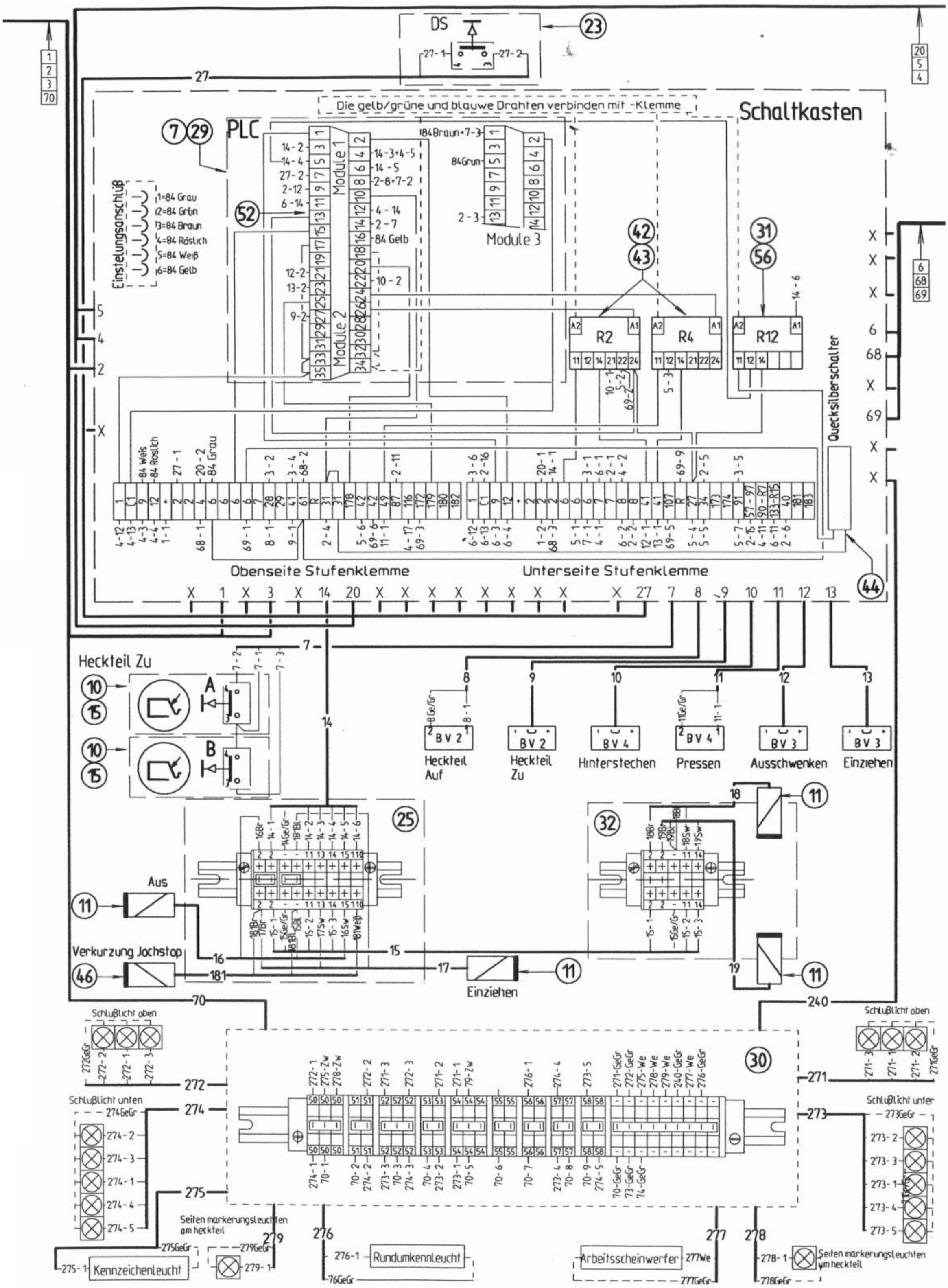
DS
Die gelb/grüne und blauwe Drahten verbinden mit -Klemme
Schaltkasten
PLC
Module 1
Module 2
Module 3
Einstelungsanschluß
1=84 Grau
2=84 Grün
3=84 Braun
4=84 Röslich
5=84 Weiß
6=84 Gelb
R2
R4
R12
Quecksilberschalter
Obenseite Stufenklemme
Unterseite Stufenklemme
Heckteil Zu
Heckteil Auf
Heckteil Zu
Hinterstechen
Pressen
Ausschwenken
Einziehen
Aus
Verkurzung Jochstop
Einziehen
Schlußlicht oben
Schlußlicht unten
Schlußlicht oben
Schlußlicht unten
Seiten markerungsleuchten am heckteil
Kennzeichenleucht
Rundumkennleucht
Arbeitsscheinwerfer
Seiten markerungsleuchten am heckteil

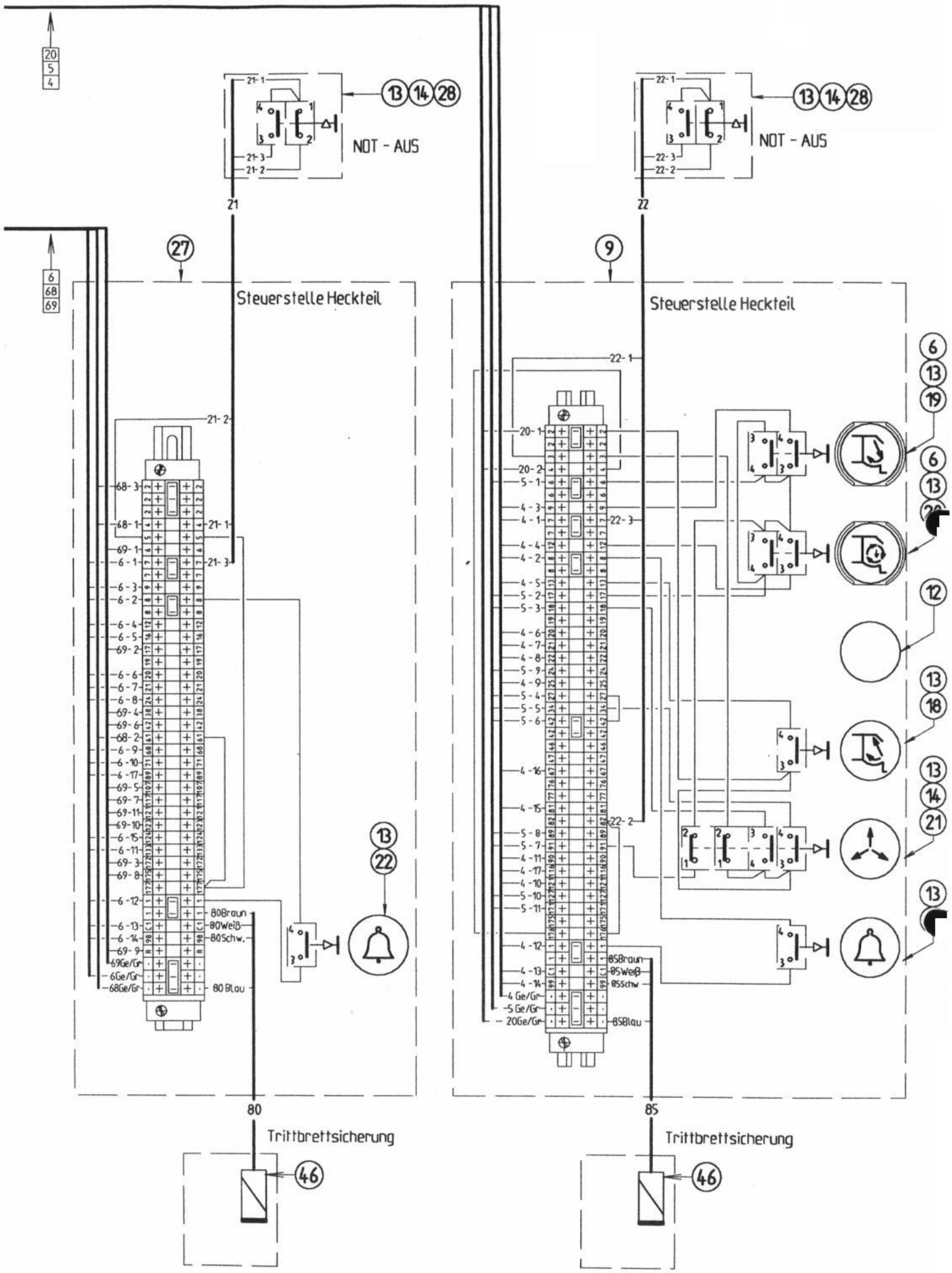
NOT - AUS
NOT - AUS
Steuerstelle Heckteil
Steuerstelle Heckteil
21
22
80
85
80Braun
80Weiß
80Schw.
80 Blau
85Braun
85Weiß
85Schw
85Blau
Trittbrettsicherung
Trittbrettsicherung