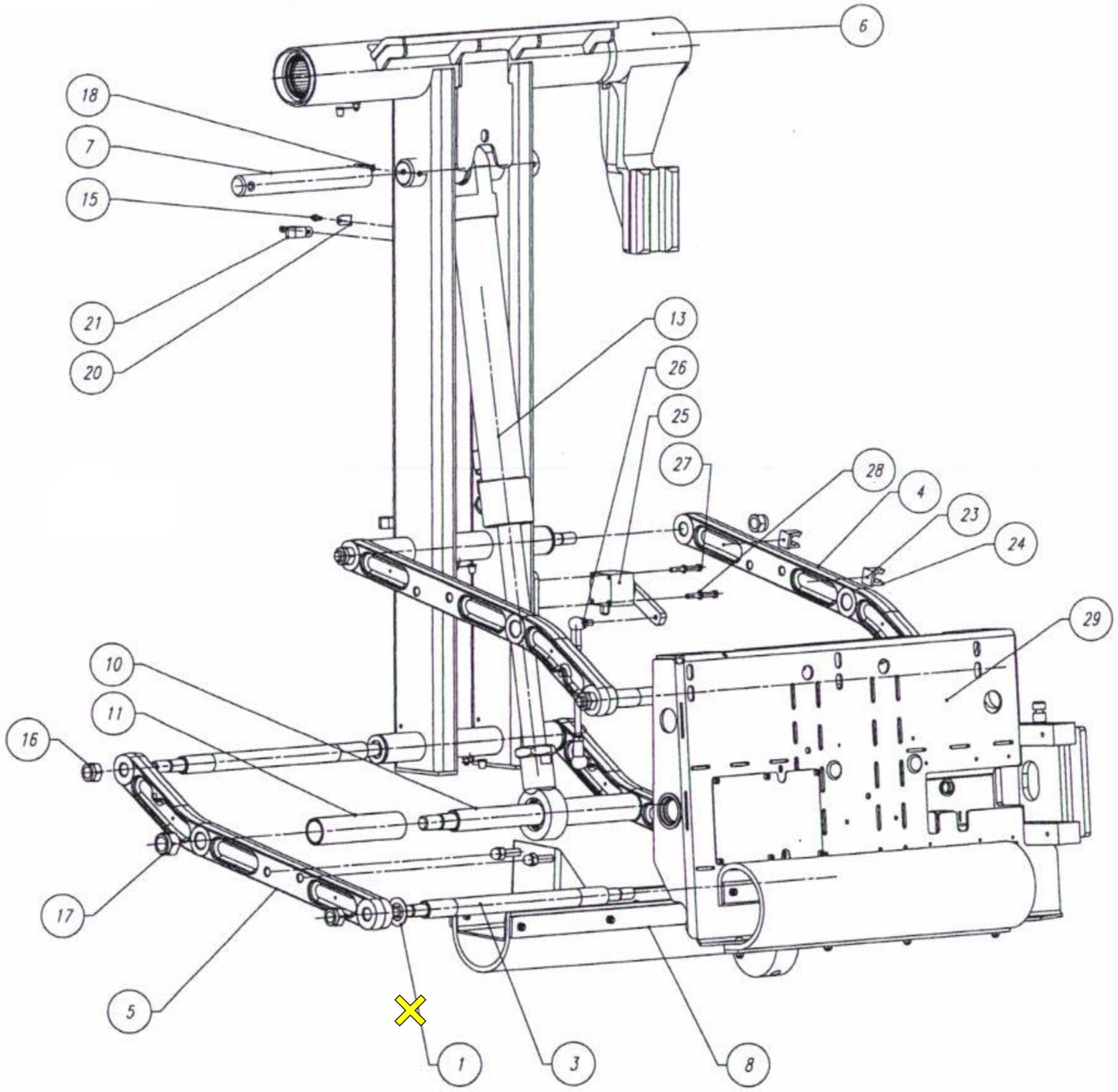
6
18
7
15
21
20
13
26
25
27
28
4
23
24
29
10
11
16
17
5
1
3
8

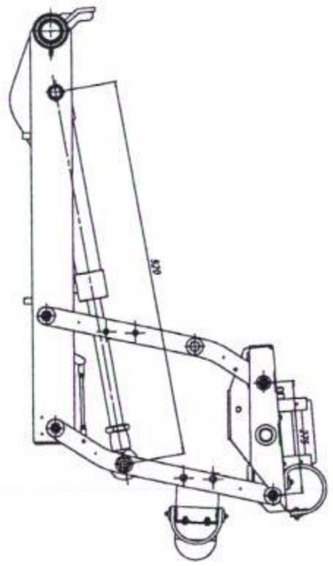

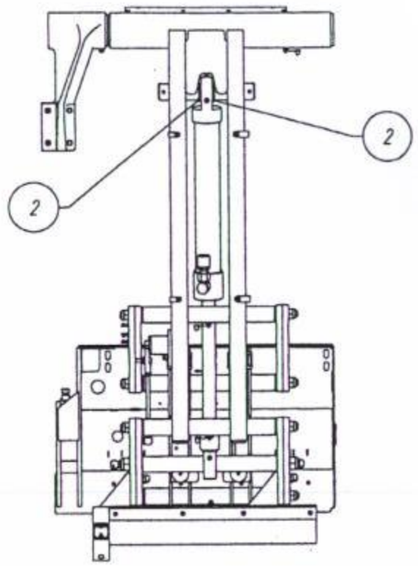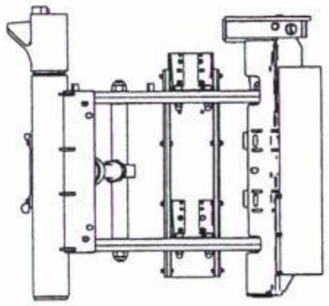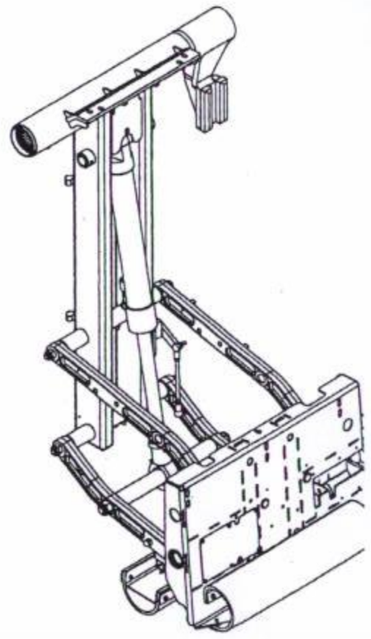
2
2