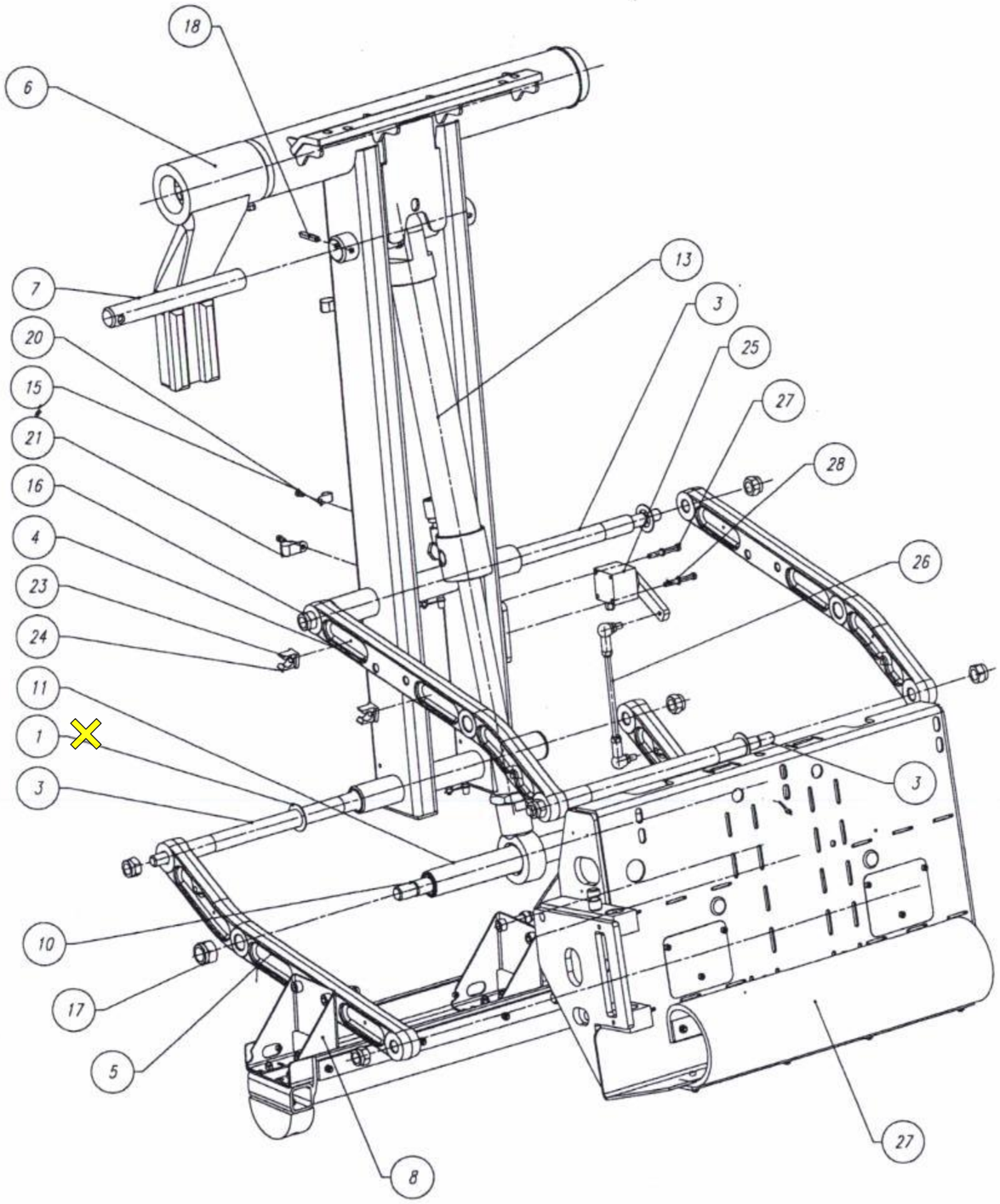
18
6
7
20
15
21
16
4
23
24
11
1
3
10
17
5
8
13
3
25
27
28
26
3
27

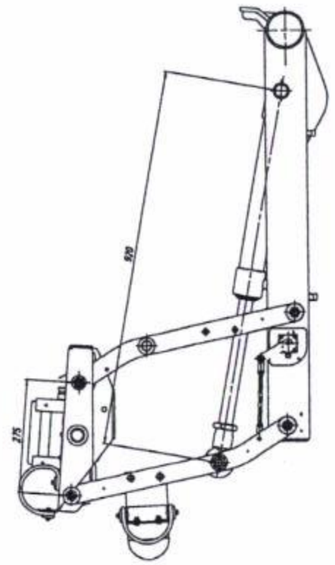

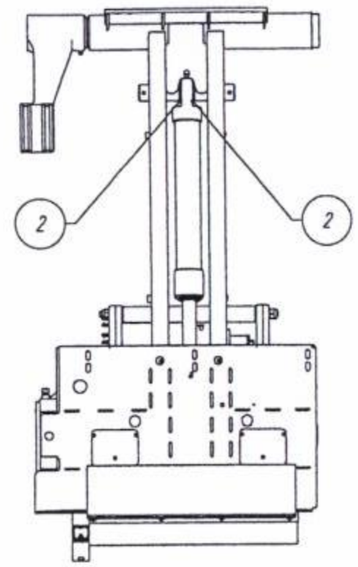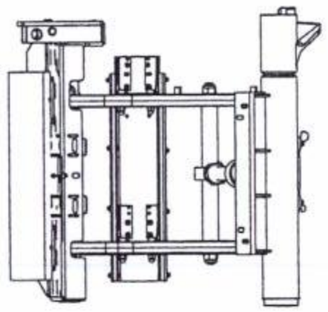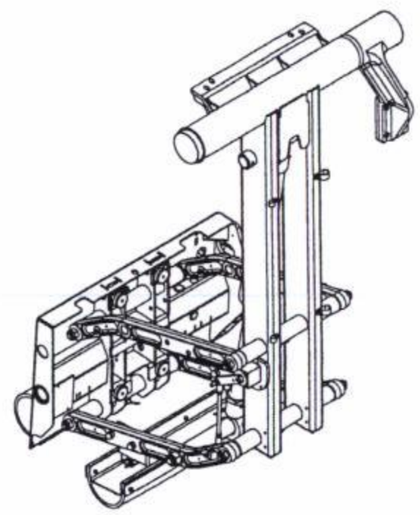
2
2