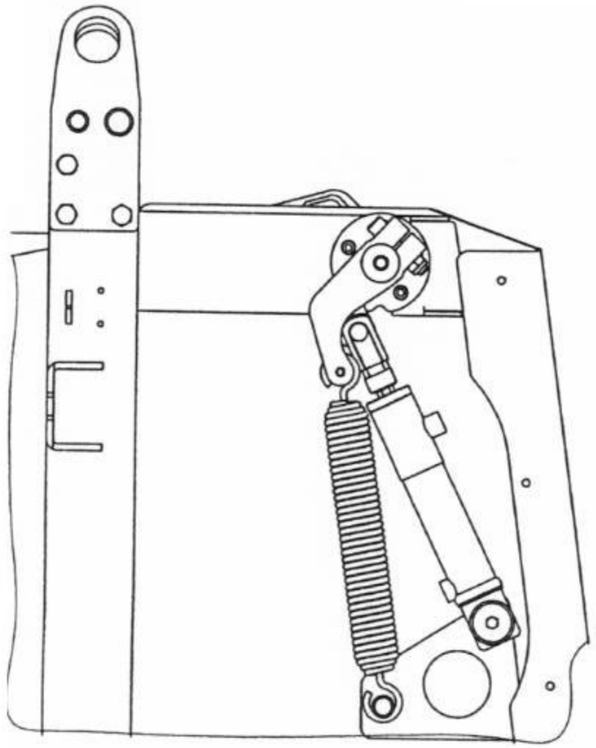

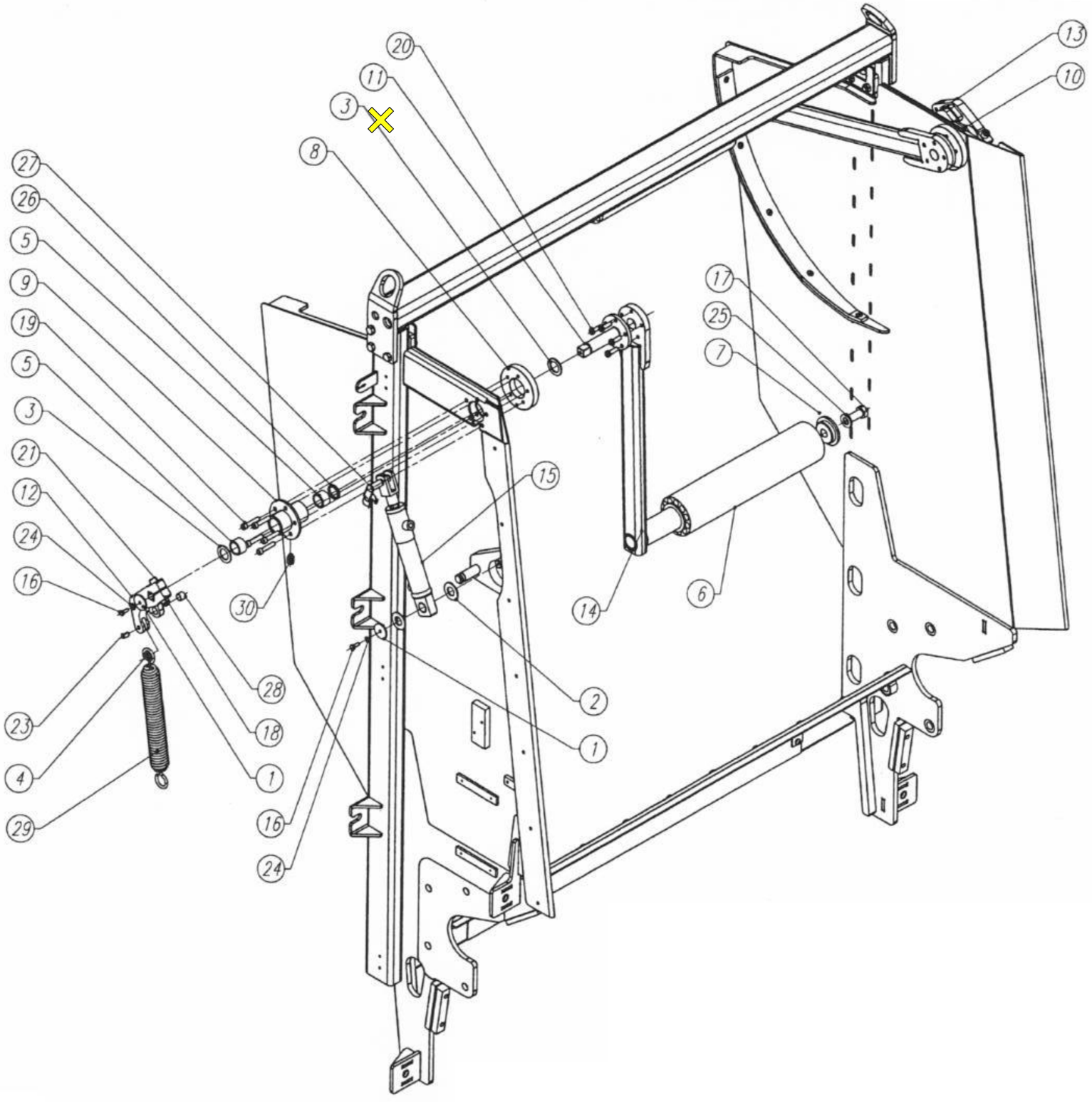
27
26
5
9
19
5
3
21
12
24
16
23
4
29
20
11
3
8
30
28
18
1
16
24
15
14
2
1
13
10
17
25
7
6