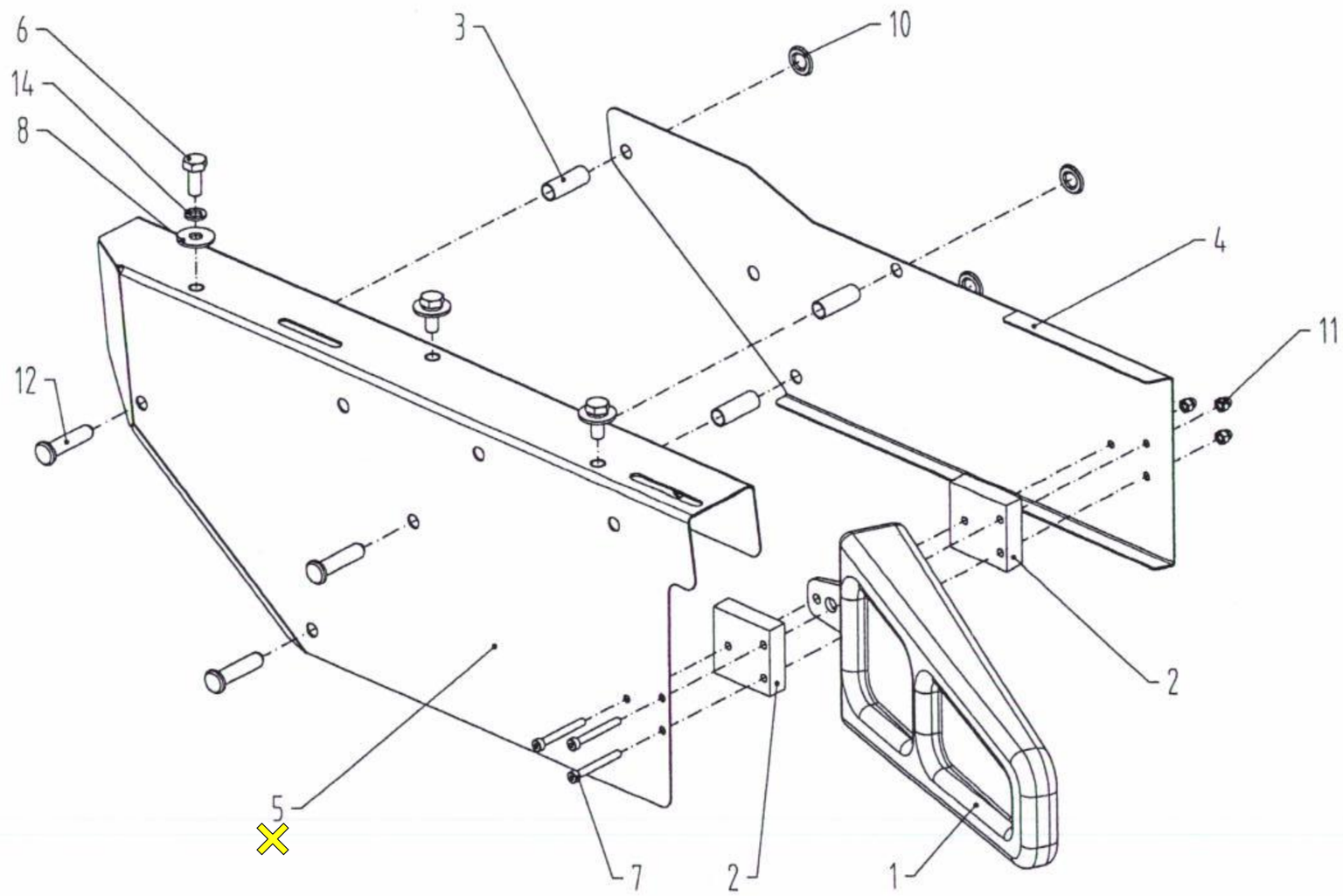
6
14
8
3
10
4
11
12
2
5
7
2
1