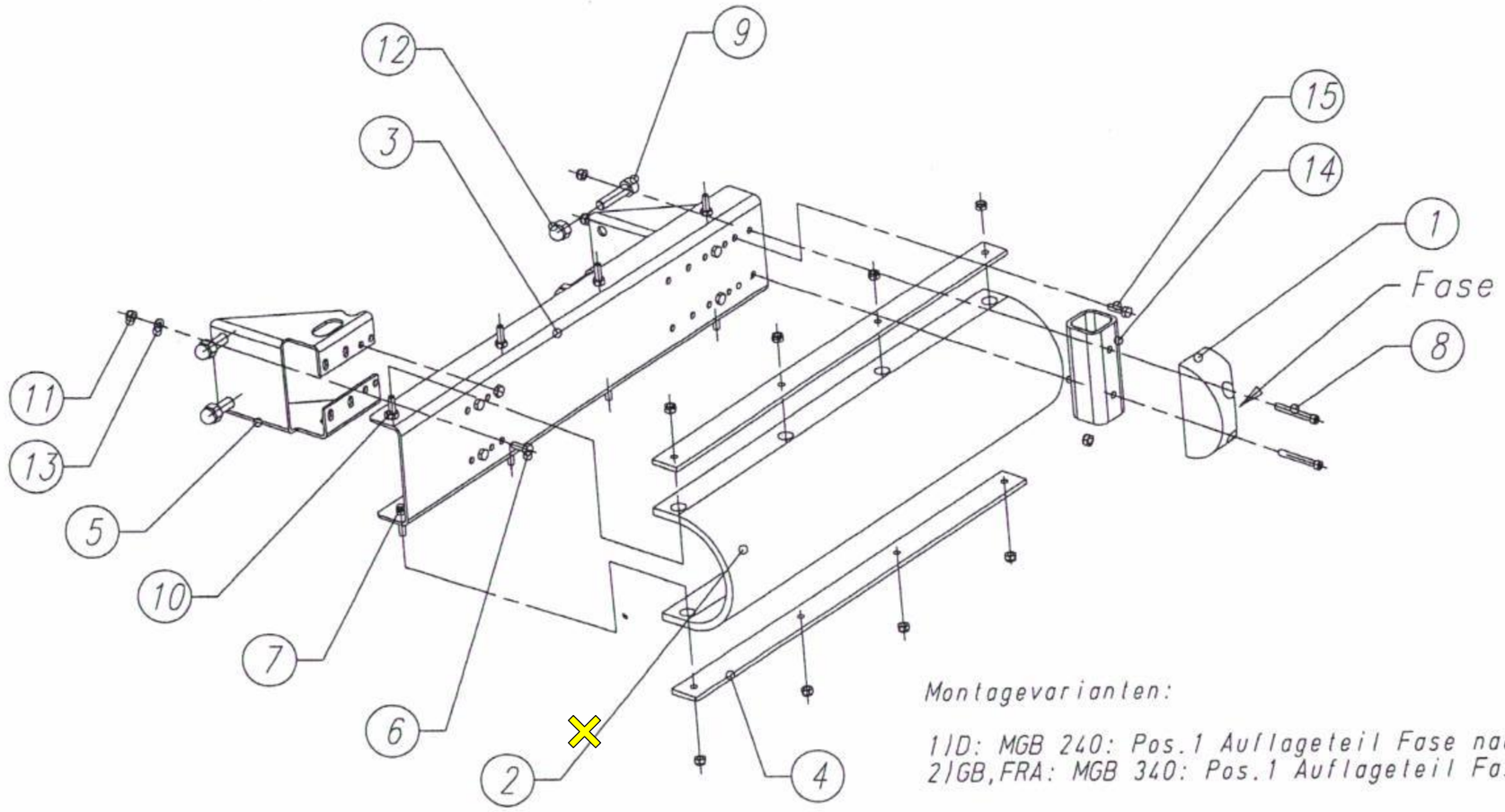

Montagevarianten:
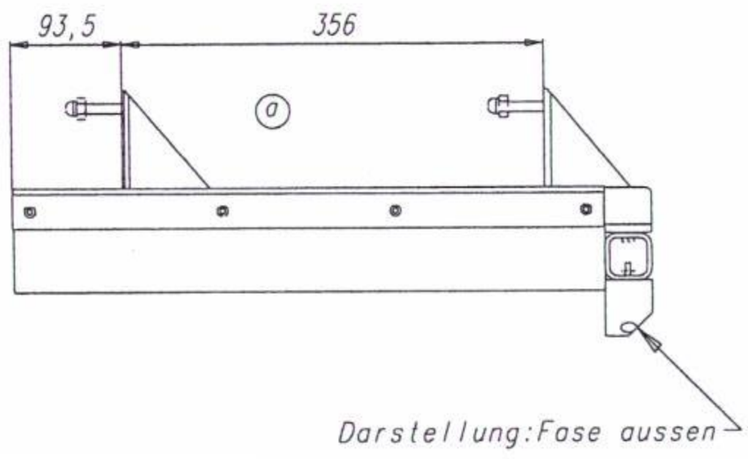
1|D: MGB 240: Pos.1 Auflageteil Fase nach ausssen montieren.
2|GB,FRA: MGB 340: Pos.1 Auflageteil Fase nach innen montieren.